Museu d'Història de Manacor

Protocol general i d'accessibilitat per al disseny, producció i muntatge d'exposicions temporals

2022

Museu d'Història de Manacor

Protocol general i d'accessibilitat per al disseny, producció i muntatge d'exposicions temporals

El protocol té com a objectiu facilitar la producció d'exposicions temporals tenint en consideració totes aquelles mesures que garanteixen l'accessibilitat aplicada al disseny, a la producció i al muntatge d'aquestes. Aquestes mesures s'emmarquen en les accions que s'han dut a terme a les diferents seus del museu en els darrers anys per a crear un espai cultural obert a tothom.

Les mesures que cal tenir presents en la posada en marxa de les exposicions temporals del museu tenen per finalitat principal facilitar l'accessibilitat física, sensorial i cognitiva de persones amb discapacitat i tenen en compte diversos aspectes relacionats amb l'espai, amb els objectes exposats i amb la presentació dels continguts.

Característiques de l'espai expositiu 3
Protocol d'accessibilitat 5
Planimetries 15
Imatges de referència 18
Pictogrames associats a serveis d'accessibilitat 29
Principals fonts utilitzades 32
Dades de contacte 34

Característiques de l'espai expositiu

Característiques de l'espai expositiu

Espai

Museu de Manacor, planta primera, espai per exposicions temporals.
Accés per escales exteriors i ascensor.

Es disposa de 4 sales amb les següents dimensions:
Sala 1: 28 m^2
Sala 2: 56 m^2
Sala 3: 55 m^2
Sala 4: 31 m^2

Les sales disposen d'un sistema d'emplafonat fix, del qual adjuntem planimetria amb ubicació i dimensions dels diferents espais.

Il·luminació

Es disposen de carrils d'il·luminació amb focus que es poden orientar.

Sistema de vigilància i de seguretat antiincendis

Es disposa de vigilància amb alarma i amb sensors a cada sala connectats a la centraleta d'una empresa de seguretat privada.
No es compta amb sistema antiincendis.

Observació important

En algunes de les parets dels espais expositius es conserven grafits històrics de l'època medieval i moderna. Qualsevol intervenció ha de tenir cura de no cobrir-los amb la museografia i de no malmetre'ls.

Protocol d'accessibilitat

Protocol d'accessibilitat

Disposició i circulació
Abans i després de les portes interiors de pas, cal deixar lliure un replà horitzontal amb un espai lliure d'almenys 150 centímetres de diàmetre, que faciliti el gir d'una cadira de rodes.
Les zones de circulació, com els passadissos, han d'estar lliures d'obstacles per a facilitar el trànsit dels visitants i la mobilitat dels usuaris de cadires de rodes.
El recorregut de circulació ha d'estar ben il·luminat, clarament definit i ha de ser fàcil de seguir.
L'amplada dels passadissos ha de ser mínim de 150 centímetres i preferiblement de 200 centímetres.
La col·locació d'expositors, vitrines, panells, objectes... ha d'afavorir la mobilitat, deixant prou espai de pas i de maniobra, i han de permetre l'aproximació de visitants en cadira de rodes.
Instal·lació d'alguns punts de descans o repòs, com bancs i seients, per a persones amb discapacitat física o motora. Haurà de ser mobiliari ergonòmic i accessible. El Museu facilitarà punts de descans perquè es puguin incorporar dins l'exposició.

Mobiliari

Qualsevol mena de mobiliari s'ha de situar en un lloc que no creïn perill per als visitants.

Cal assegurar-se que les tarimes o peanyes dissenyades per exhibir objectes no augmentin els perills. És recomanable que tinguin colors d'alt contrast amb els paviments i les parets, que no tinguin cantonades afilades i que no envaeixin la zona de circulació.

Tots els elements museogràfics cal que se situïn a una alçada que en faciliti l'observació.

Els objectes exposats han de situar-se preferentment entre 100 centímetres i 130 centímetres, ja que un adult que utilitza una cadira de rodes té aquesta àrea com l'àmbit ocular. Cal considerar que els objectes col·locats per sobre dels 100 centímetres només es veuran des de baix per la majoria d'espectadors asseguts i baixos, com ara infants.

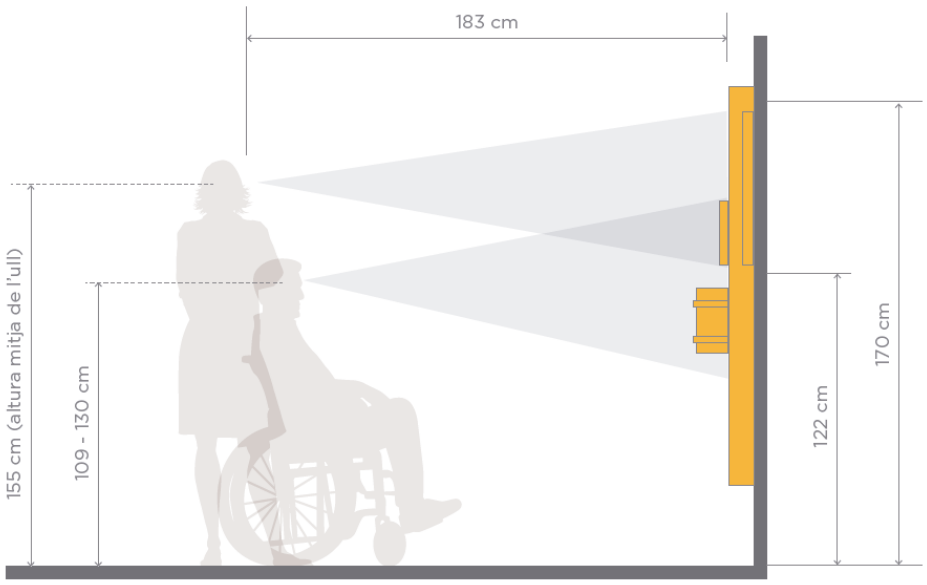

La part superior d'una vitrina ha de situar-se a un màxim a 90 centímetres del terra, en el cas d'objectes que s'instal·lin pla horitzontal en vitrines tipus taula. Per elements més alts, cal mantenir, en tots els casos, l'altura mínima per facilitar-ne la visió.

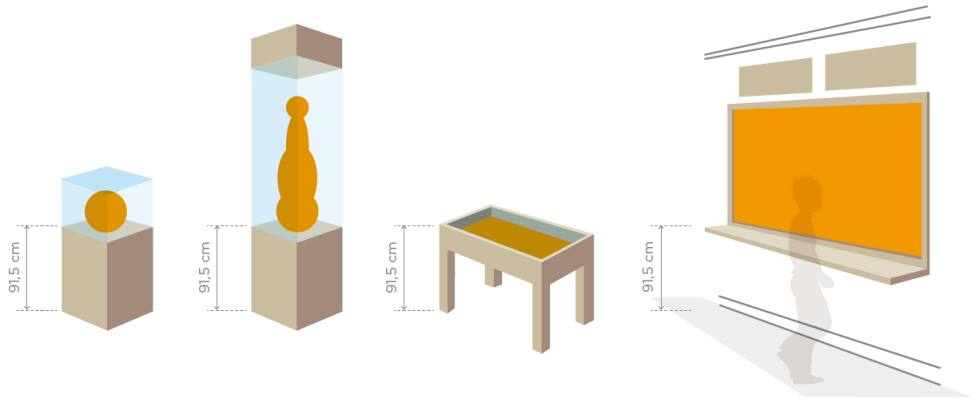

Les bases de la vitrina han de facilitar poder acostar-s'hi de prop; així les persones amb baixa visió podran apreciar els detalls. Per això es recomana que les taules o vitrines planes siguin amb quatre potes a les cantonades, facilitant així l'apropament a les persones amb baixa visió o cadires de rodes.

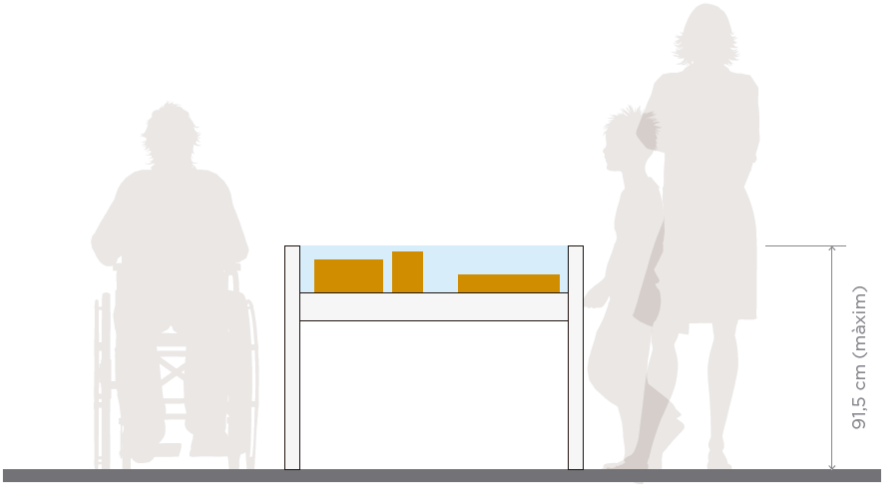

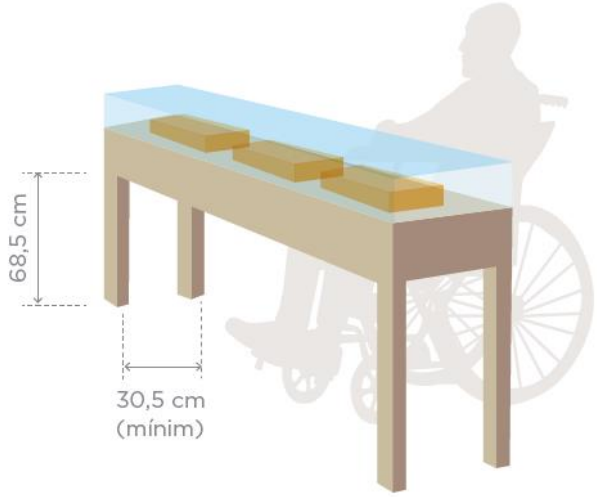

En el cas de construir baranes o catenàries per protegir objectes, han de tenir una altura màxima de 100 centímetres per no entorpir la visió correcta dels objectes.

En l'interior de les vitrines, els objectes de petites dimensions es col·locaran a la part davantera, mentre que els més grans se situaran al darrere. D'aquesta manera, les persones amb baixa visió podran veure els objectes petits de més a prop.

Els objectes muntats sobre un suport amb fons sòlid haurà de ser contrastat (color) per ser més fàcilment percebuts. Es recomana un 70% de contrast entre el primer pla (objectes) i el fons.

Plafons i recursos textuals i gràfics
En els rètols de senyalització i informació, si hi ha possibilitat, s'utilitzaran pictogrames i també informació textual en macrocaràcters, amb un disseny clar i fàcilment llegible.
Posició
Els plafons se situaran a una alçada de lectura adequada per a usuaris amb cadires de rodes, persones de baixa estatura o infants. Se situaran entre 70 i 170 centímetres d'alçada, depenent de la necessitat. Els plafons que es trobin a una alçada superior de 170 centímetres o inferior a 70 centímetres, hauran de situar-se sobre un suport inclinat 30º cap avall o cap amunt respectivament.
Contingut
Aplicar pautes de lectura fàcil a la informació recollida a cartells, textos informatius, pàgina web i audiodescripcions. L'aplicació de les tècniques de lectura fàcil facilitaran la comprensió dels continguts a diferents usuaris, des de persones amb discapacitat intel·lectual, persones amb discapacitat auditiva, infants, estrangers i adults grans. La longitud de la frase no ha de ser superior a 25 paraules (15 és preferible).
Es proporcionarà un breu paràgraf de visió general al començament dels plafons a títol introductori. Les persones amb dificultats de lectura, així com les que tenen baixa visió es cansen fàcilment de l'esforç de veure i llegir un gran nombre de paraules impreses. Una frase de visió general - amb un disseny clar i gran- permet a aquests visitants recopilar informació clau sense haver de llegir tot el text.
És recomanable l'aplicació de diversos nivells de lectura. Alguns més bàsics, breus i amb informació més general i amb lectura fàcil que seran les principals, situats en els plafons gràfics. Aquest nivell es pot complementar amb informació extra més especialitzada mitjançant l'accés a un QR.
Les majúscules són més difícils de llegir i s'ha de limitar el seu ús. No utilitzar cursives.

Disseny
Els plafons han de tenir un disseny senzill i que combini colors de fons i de primer pla amb un contrast suficient per a millorar la llegibilitat. Per exemple: blau sobre blanc, vermell sobre blanc, negre sobre blanc o viceversa. Els panells han de tenir un acabat mat per a evitar reflexos de llum.
S'utilitzaran tipografies de pal i amb alta llegibilitat, com ara la lletra Arial, Verdana o Helvètica.
Algunes indicacions aproximades per a la mida de la tipografia: Distància de 75 cm: pt 24 Distància de 100 cm: pt 48 Distància de 200 cm: pt 100 Distància de 300c m: pt 148
S'utilitzarà una longitud de línia per al text que faciliti la lectura. El text que conté massa caràcters en una línia és difícil de llegir. El text de l'exposició ha de tenir un màxim de 55 caràcters (mitjana) per línia. Les columnes més estretes, amb 45-50 caràcters per línia, són preferibles.
Justificar el marge esquerre i mantenir un marge dret escarpat. El text justificat només pot funcionar si es pot conservar l'espaiat normal de paraules i lletres.
S'ha de procurar oferir formats alternatius amb lletra gran o ampliada o impressió en Braille en fulletons o programes informatius del museu.
Proporcionar un alt contrast entre text i fons. El contrast és un element essencial per a les persones amb baixa visió. Un 70% de contrast de valor de reflectància lleugera és el més efectiu.
Cartel·les d'identificació d'objectes
Les cartel·les s'han de situar a prop de la peça per a evitar confusions, a l'esquerra d'aquesta si el recorregut és d'esquerra a dreta.
En cas que s'exposin diverses peces en una mateixa vitrina i tota la informació aparegui en un mateix cartell, es recomana reproduir una imatge o silueta de cada una de les peces al costat del seu text descriptiu.

Les persones amb baixa visió han de poder acostar-se a la cartel·la per llegir-la i 's'han de situar perquè el lector no bloquegi la seva visió amb la seva pròpia ombra.
Les cartel·les a paret cal situar-les a una alçada que sigui còmoda, tant per als asseguts com per visitants dempeus. Una franja de visualització còmode és la franja a l'entorn d'una línia central de 130 centímetres.

Entorn digital
Els continguts digitals, com les xarxes socials i la publicitat haurien de ser accessibles per als usuaris invidents que utilitzen lector de pantalla. El mateix programa word (Office) disposa d'un assistent per a la millora de l'accessibilitat dels textos per a què, posteriorment, puguin ser compresos amb lector de pantalla. Les imatges i gràfics han de ser descrites. Recomanem: http://accesibilidadweb.dlsi.ua.es/?menu=lectores
Recursos tàctils
Sempre que sigui possible i que tingui coherència amb el discurs de l'exposició temporal, cal introduir algun tipus de recurs tàctil. Per exemple rèpliques d'alguns objectes exposats, maquetes a escala, plànols tacto-visuals... Sempre que sigui possible és millor concebre objectes que siguin tocats per tots els visitants, no només per aquells que tenen baixa visió o són cecs.
És recomanable la utilització de terres i camins podotàctils per ajudar les persones amb discapacitat visual seguir el recorregut establert per la sala i també per advertir canvis de nivell, accés a ascensors, rampes...
Cal situar tots els controls (palanques, botons, polsadors) perquè estiguin a l'abast d'un usuari de cadira de rodes i sense obstacles.
Recursos auditius o visuals
Instal·lació de codis QR que ofereixin l'opció de descarregar notes de veu amb el dispositiu mòbil.
Incorporar vídeos explicatius amb llengua de signes i subtitulats de cada sala.

Il·luminació
La ruta de circulació ha d'estar clarament definida, ben il·luminada i fàcil de seguir. Es recomana seguir les següents indicacions: Passadissos i zones de circulació: 100 lux Escales: 150 lux Vestíbuls i espais d'atenció i servei al públic: 500 lux
La il·luminació general ha de ser homogènia i indirecta per a evitar reflexos, ombres i brillantor excessiva. Igualment, cal evitar canvis bruscos d'intensitat lumínica, tant a l'interior com a l'exterior de la sala.
Els recursos textuals han d'estar ben il·luminats, però no de manera excessiva i sempre tenint en compte les necessitats de conservació de les peces. Quan no estigui prohibit fer-ho per requisits de conservació, proporcionar almenys 100 lux de llum sobre un objecte. Si es mostren materials sensibles que requereixen un màxim de 50 lux, aleshores es recomana: - Posicionar els objectes perquè el visitant s'hi acosti el més a prop possible - Proporcionar un fons amb més contrastat per fer que els objectes destaquin.

Planimetries

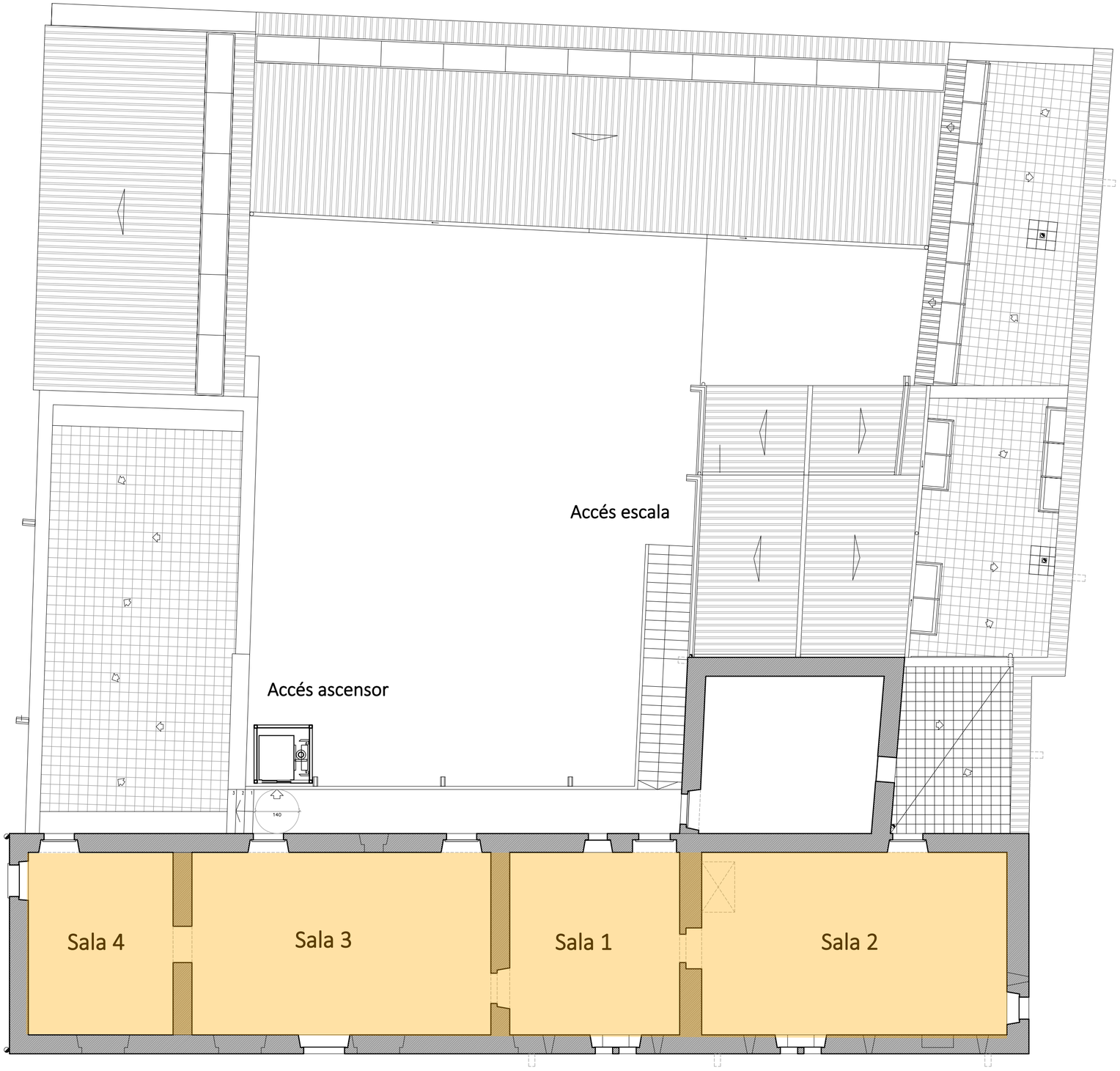
Accés escala
Accés ascensor
Sala 4
Sala 3
Sala 1
Sala 2

Sala 1

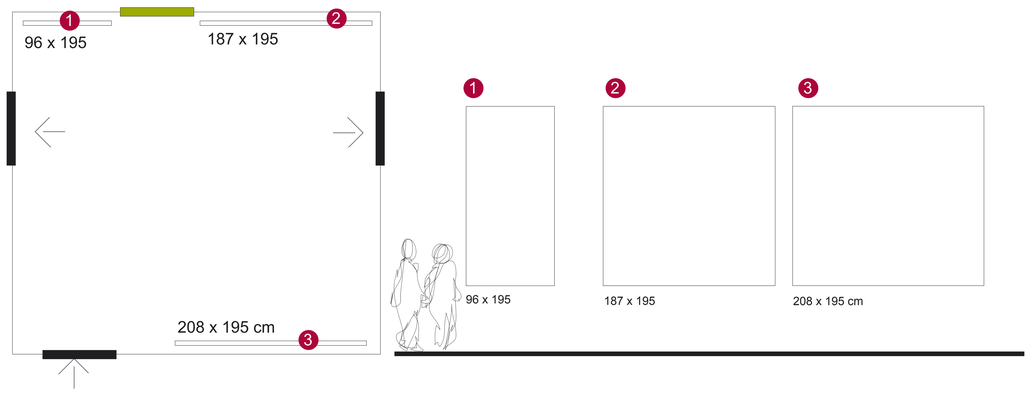

Sala 2

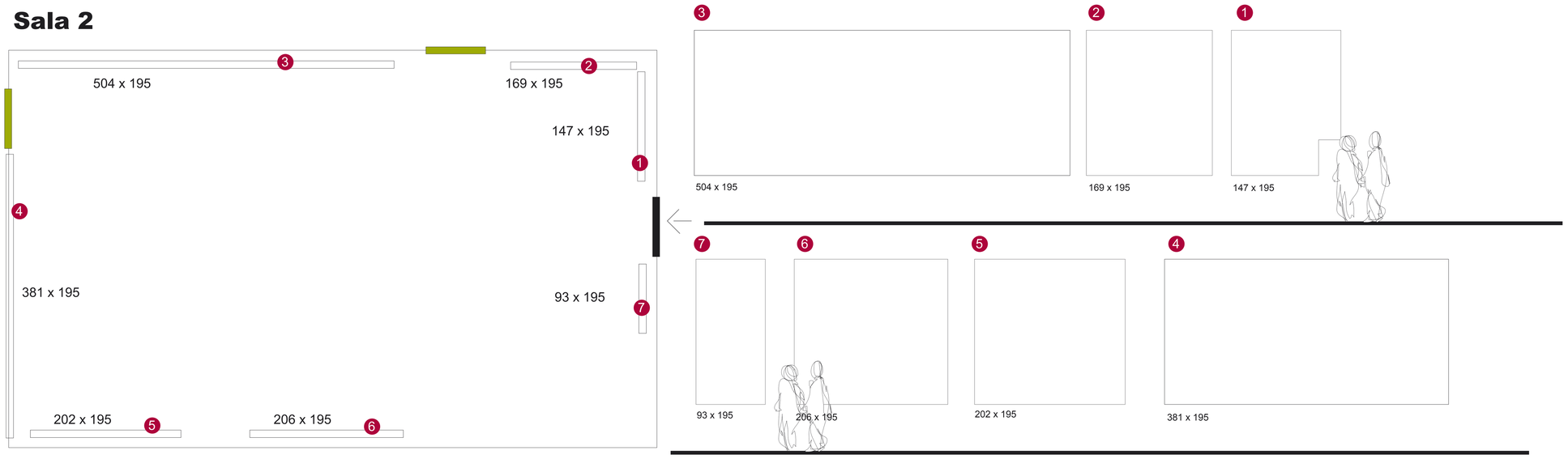

Sala 3

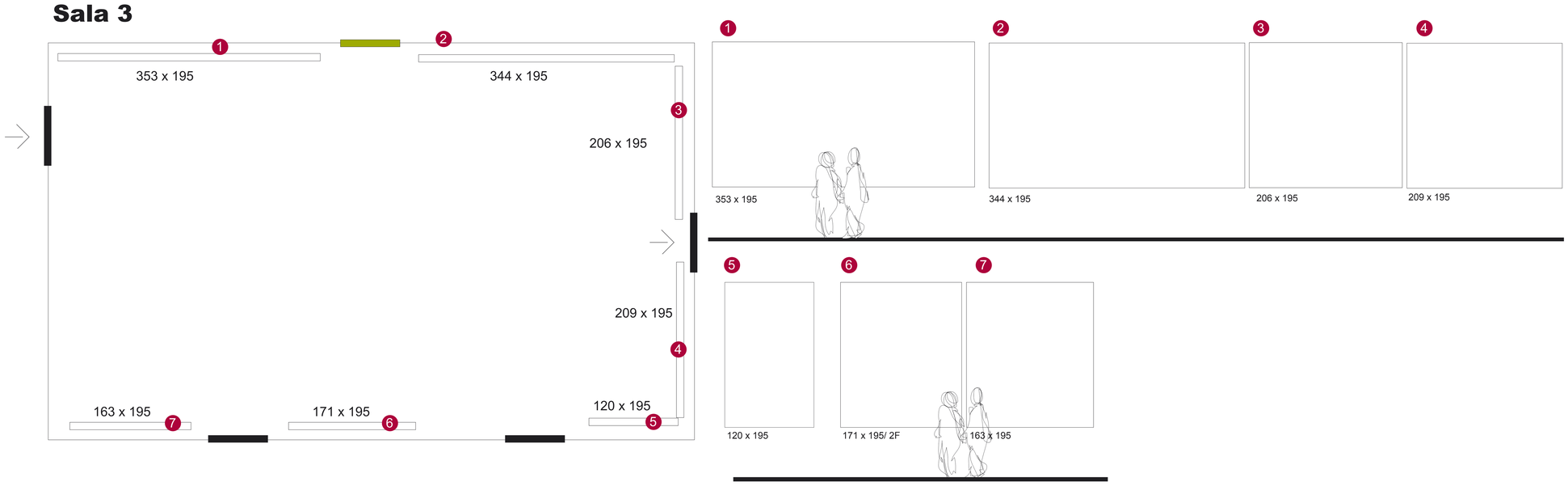

Sala 4

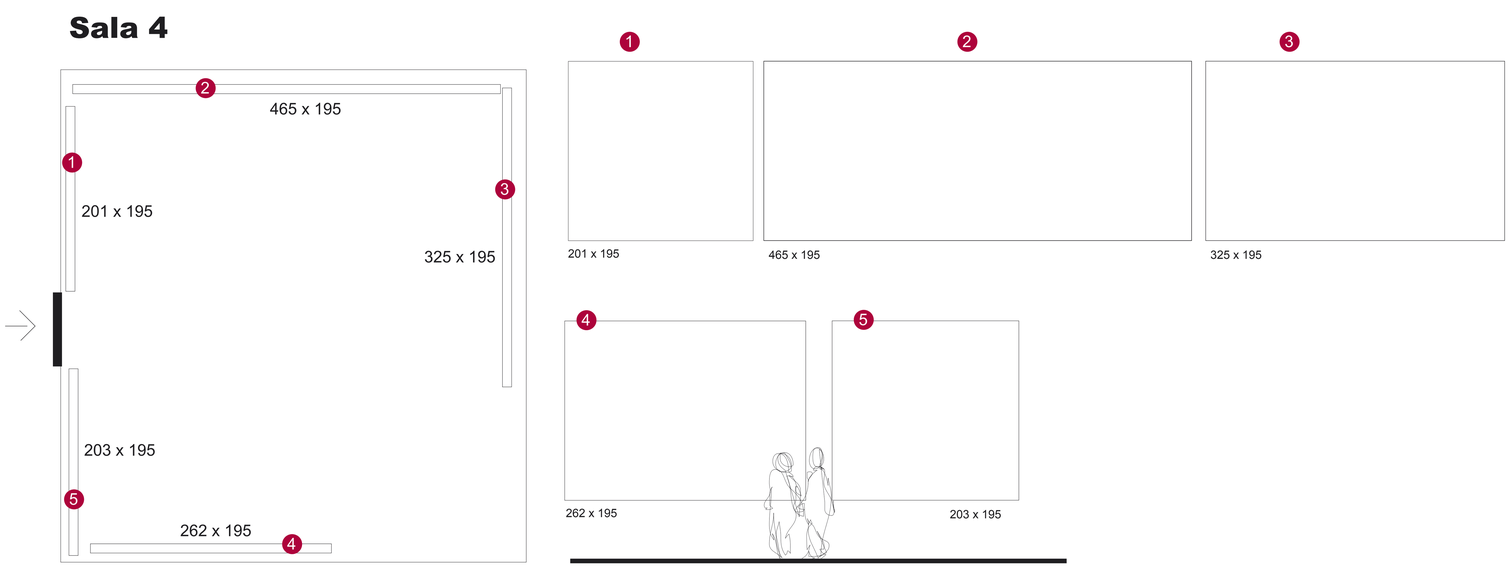

Imatges de referència

Accés

Sala 1

TAMBÉ DEPEN
DE TU
Què diferencia el clima de la meteoro-logia?

TAMBÉ DEPEN
DE TU
Què diferencia el clima de la meteoro-logia?

Què
diferencia
el clima
de la
meteoro-
logia?

Sala 2

Per què canvia el clima?
Passos a seguir per a un consum responsable
En què consisteix l'efecte hivernacle?

El consum d'aigua
Com impacta l'activitat humana en el canvi climàtic?
Passos a seguir per a un consum responsable

Quins factors naturals fan variar el clima?

Sala 3

Fenòmens climatològics de la segona meitat del segle XX
Temporals de vent

Primera meitat del segle XX
Fenòmens climatològics de la segona meitat del segle XX

Sala 4

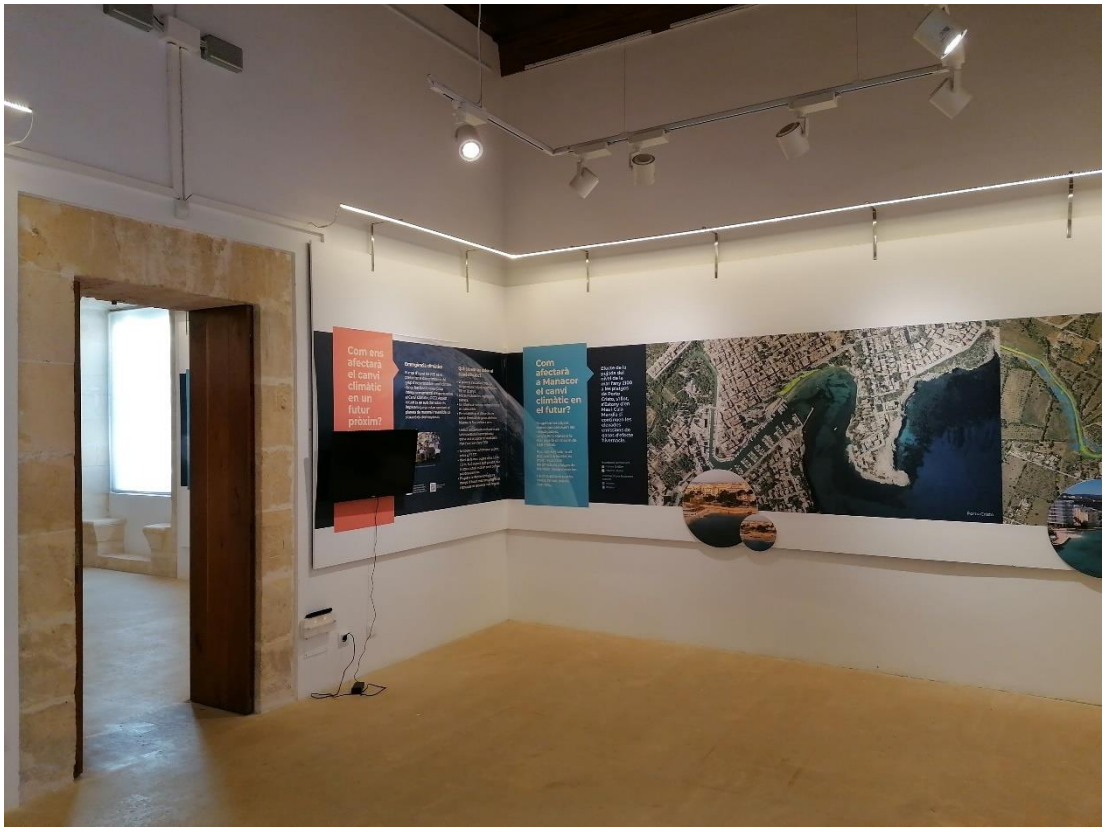
Com ens afectarà el canvi climàtic en un futur proxim?
Com afectarà a Manacor el canvi climàtic en el futur?

Instal·lacions i serveis

Pictogrames associats a serveis d'accessibilitat

A continuació s'incorporen pictogrames associats a serveis d'accessibilitat per si es volen utilitzar per comunicar als usuaris, mitjançant fulletons, xarxes socials, web o en la mateixa entrada, d'aquells que s'inclouen en l'exposició temporal. És una proposta de https://media-edg.barcelona.cat/wp-content/uploads/2016/10/Exposicions-accessibles_web-acc.pdf

PICTOGRAMES D'ACCESSIBILITAT

Símbol de la discapacitat auditiva

Hi ha bucle magnètic

Hi ha servei d'interpretació
a la llengua de signes

Adaptació a la llengua de signes (LSC i LSE)
per a web i recursos multimèdia

Símbol de la discapacitat cognitiva,
intel·lectual o psíquica

Els gossos d'assistència estan admesos

Material de lectura fàcil
(logotip atorgat per l'ALF)

Principals fonts utilitzades

Principals fonts utilitzades

Pla d'accessibilitat del Museu d'Història de Manacor (María José Rivas Antequera i Magdalena Salas Bruguera), 2020.

Smithsonian Guidelines for accessible exhibition design (https://www.thc.texas.gov/public/upload/publications/Smithsonian%20Guidelines%20for%20accessible%20design.pdf).

Pla d'accessibilitat de museus i centres i espais d'arts visuals de Catalunya 2020-2024, Generalitat de Catalunya.

Exposicions accessibles. Criteris per eliminar les barreres de la comunicació i facilitar l'accés als continguts BCN, Ajuntament de Barcelona.

http://museusiaccessibilitat.blogspot.com/

https://chapters.w3.org/hispano/

Dades de contacte

Dades de contacte

Carretera de Cales de Mallorca, km 1.5, 07500 Manacor, Iles Balears
Baleares, Espanya
Tel. 971 84 30 65

E-mail: museu@manacor.org
Web: https://museudemanacor.com/ca